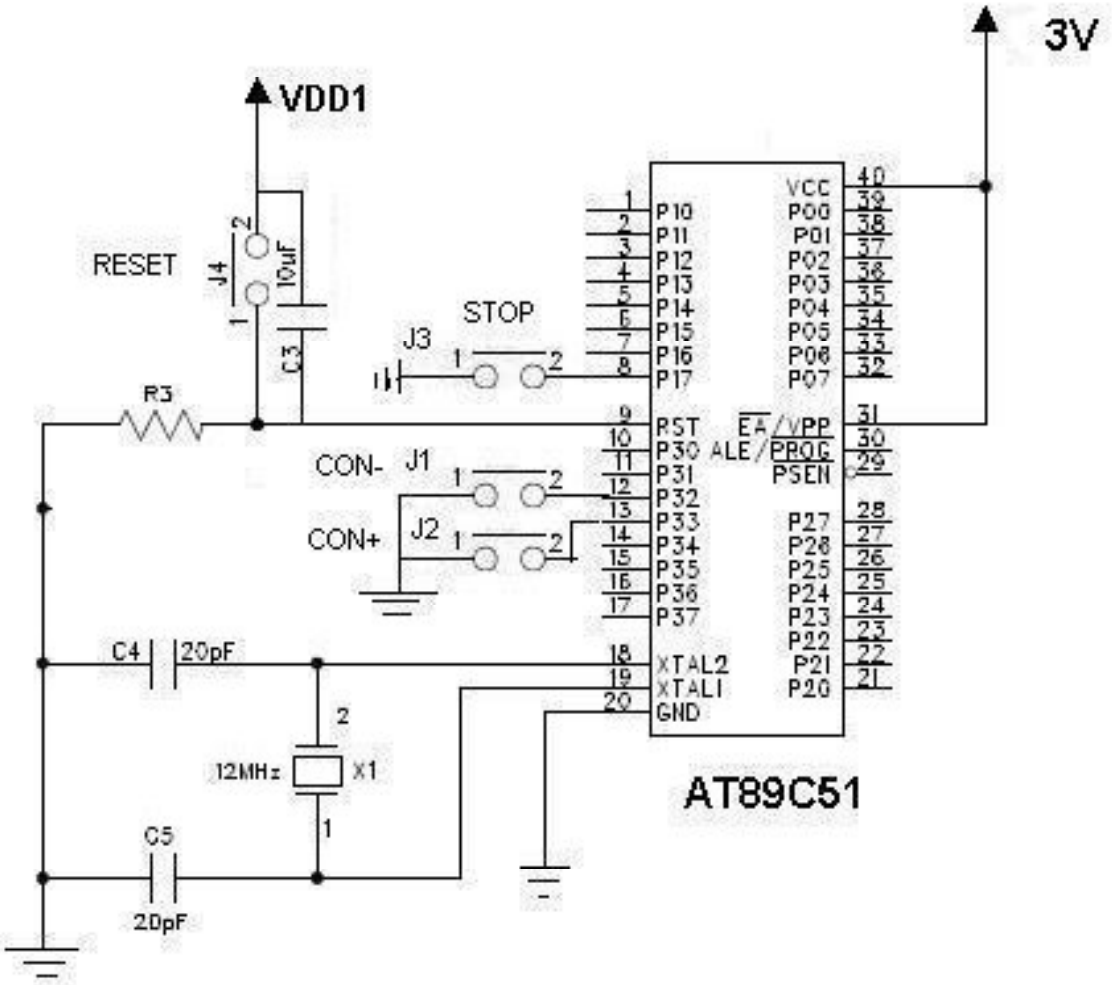
3V
VDD1
RESET
J4
10uF
C3
STOP
J3
R3
CON-
J1
CON+
J2
C4
20pF
12MHz
X1
C5
20pF
AT89C51
VCC
P00
P01
P02
P03
P04
P05
P06
P07
P10
P11
P12
P13
P14
P15
P16
P17
RST
P30
P31
P32
P33
P34
P35
P36
P37
XTAL2
XTAL1
GND
EA/VPP
ALE/PROG
PSEN
P27
P26
P25
P24
P23
P22
P21
P20

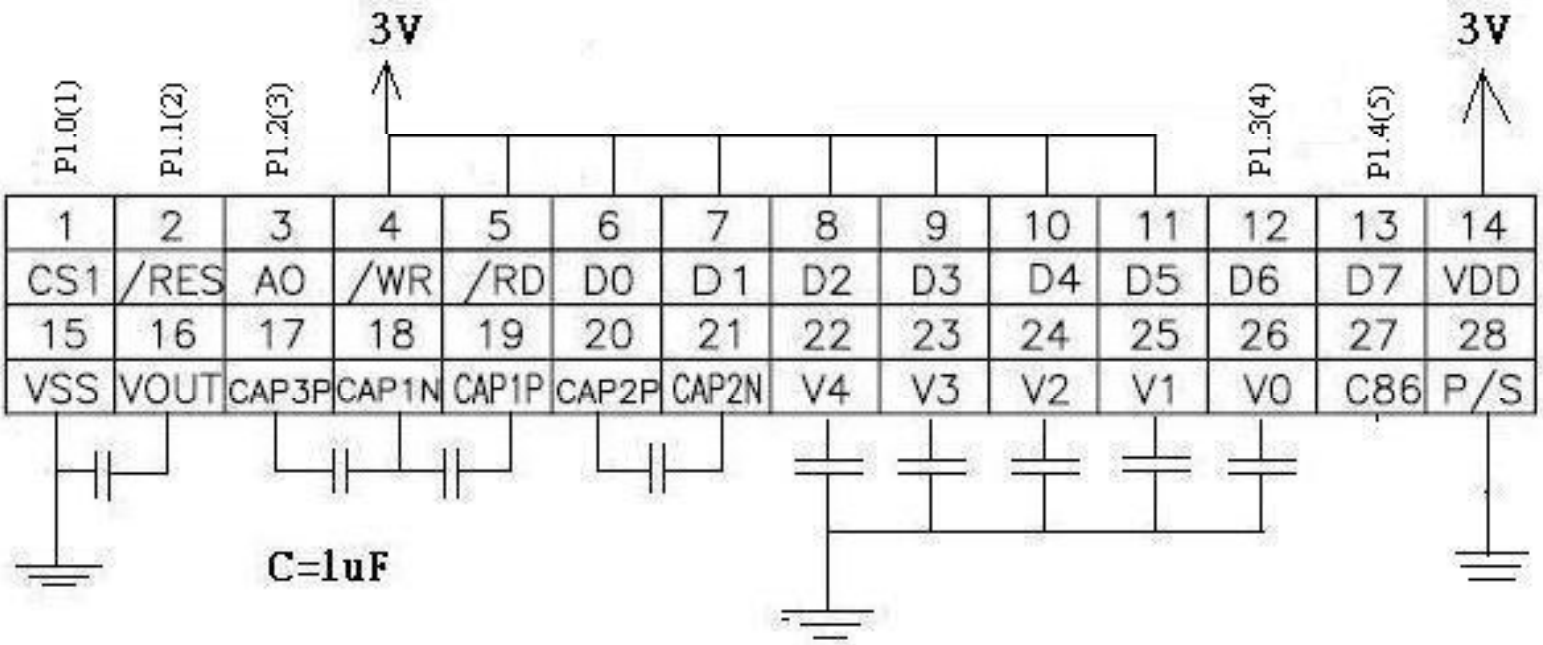
3V
3V
P1.0(1)
P1.1(2)
P1.2(3)
P1.3(4)
P1.4(5)
1 2 3 4 5 6 7 8 9 10 11 12 13 14
CS1 /RES A0 /WR /RD D0 D1 D2 D3 D4 D5 D6 D7 VDD
15 16 17 18 19 20 21 22 23 24 25 26 27 28
VSS VOUT CAP3P CAP1N CAP1P CAP2P CAP2N V4 V3 V2 V1 V0 C86 P/S
C=1uF